Edited by Foxit Reader
Copyright(C) by Foxit Software Company,2005-2008
For Evaluation Only.

Схема трубопроводов теплосети отопления и вентиляции существующей котельной 1 (№7) х. Веселый.

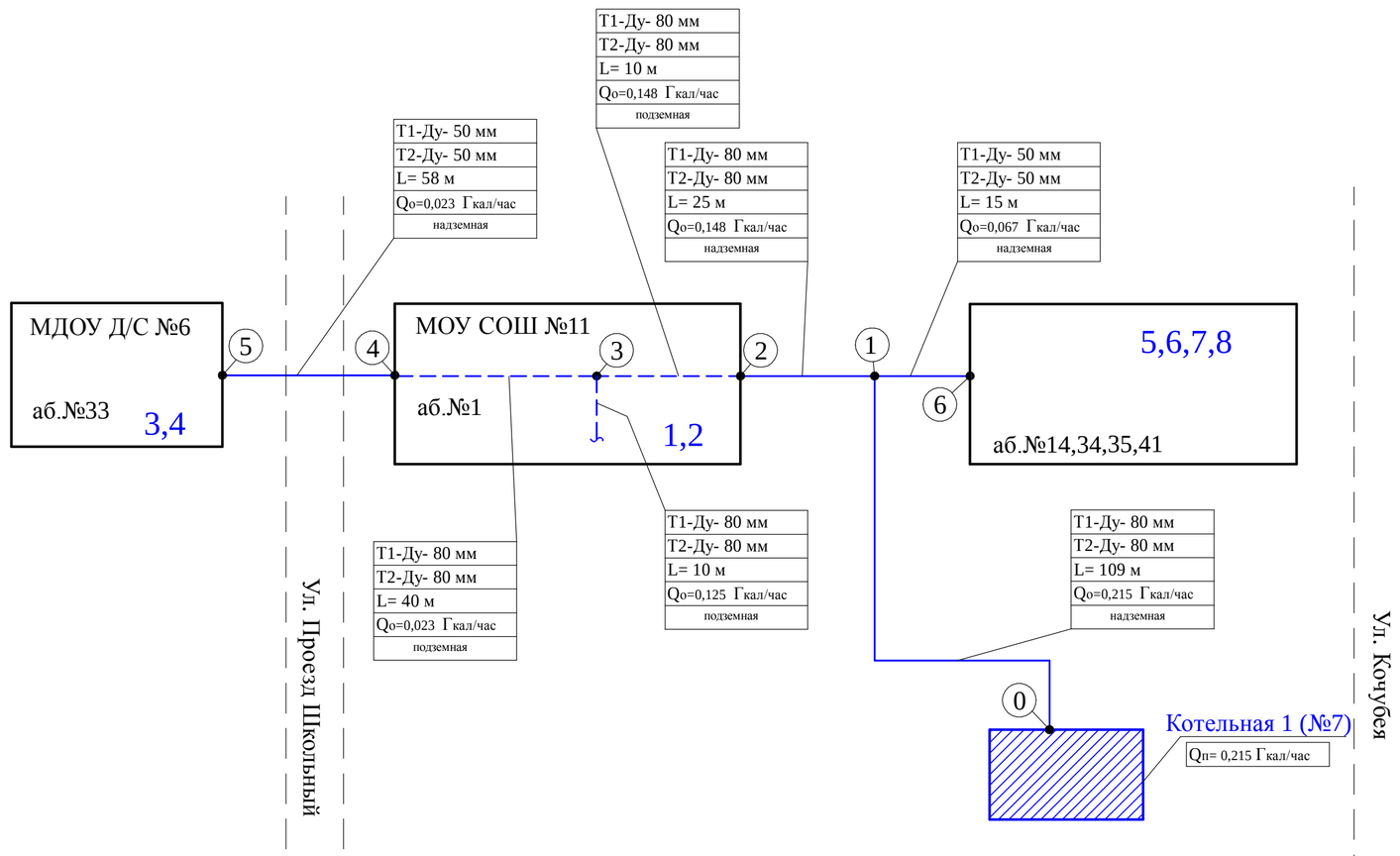

Котельная 1 (№7) х. Веселый

N	Код абонента	Наименование абонента	Наименование субабонента	S, Площадь общая (для ж/д), м²	V, Объем здания по наружному обмеру, м³	Q_{max} Максимальная часова нагрузка, Гкал/час
		7 котельная (х.Веселый)				
1	1	МОУ ООШ №11	Школа №11 Основное здание школы лит "Б"	1526,7	5710	0,09187
2	1	МОУ ООШ №11	Школа № 11 Спортзал литер "В"	239,4	1853	0,03322
3	33	МДОУ Детский сад № 6	Здание дет.сада лит. "В" х.Веселый	121,4	467	0,00909
4	33	МДОУ Детский сад № 6	Здание дет.сада лит. "Б" х.Веселый, Школьная 6	189,7	716	0,01394
5	41	Администрация Веселовского сельского	Здание конторы администрации х.Веселый, Школьная 2	637,6	2366,26	0,04945
6	14	ФГУП "Почта России"	П/отделение, х.Веселый, Школьная, 2	45,4	147,56	0,00308
7	34	ООО Агрокомплекс "Успенский"	Агрокомплекс Успенский часть здания комн.9-13,19-28	133,3	550,98	0,01151
8	35	ОАО "Ростелеком" ЮТК	ЮТК помещения № 44,43, х.Веселый, Школьная 2	31,7	119,96	0,00251
		ИТОГО по котельной				0,21467

существующая тепловая сеть
проектируемая тепловая сеть
существующая надземная тепловая сеть
существующая подземная тепловая сеть

Изм.	Кол.	Лист	№ док.	Подпись	Дата
ГИП		Осадчая			12.12.
Вед. инж.		Киселева			
Исполн.		Киселёв			
Н.контр					

2012г

Муниципальный контракт №11-5-01-ПТС (МК №4 от 12.12.2011г.)

Программа комплексного развития коммунальной инфраструктуры МО "Успенский район" Краснодарского края. Схема теплоснабжения. Веселовское СП.

Наружные тепловые сети

Стадия	Лист	Листов
ТЭО	1	

Схема трубопроводов теплосети отопления и вентиляции котельной 1(№7) х. Веселый. Существующее положение.

ООО "Проектный институт территориального планирования" г. Краснодар

Формат А3

Взам. инв. № | Подп. и дата | Инв. № подл.

Схема трубопроводов теплосети отопления и вентиляции существующей котельной 2 (ДК) х. Веселый.

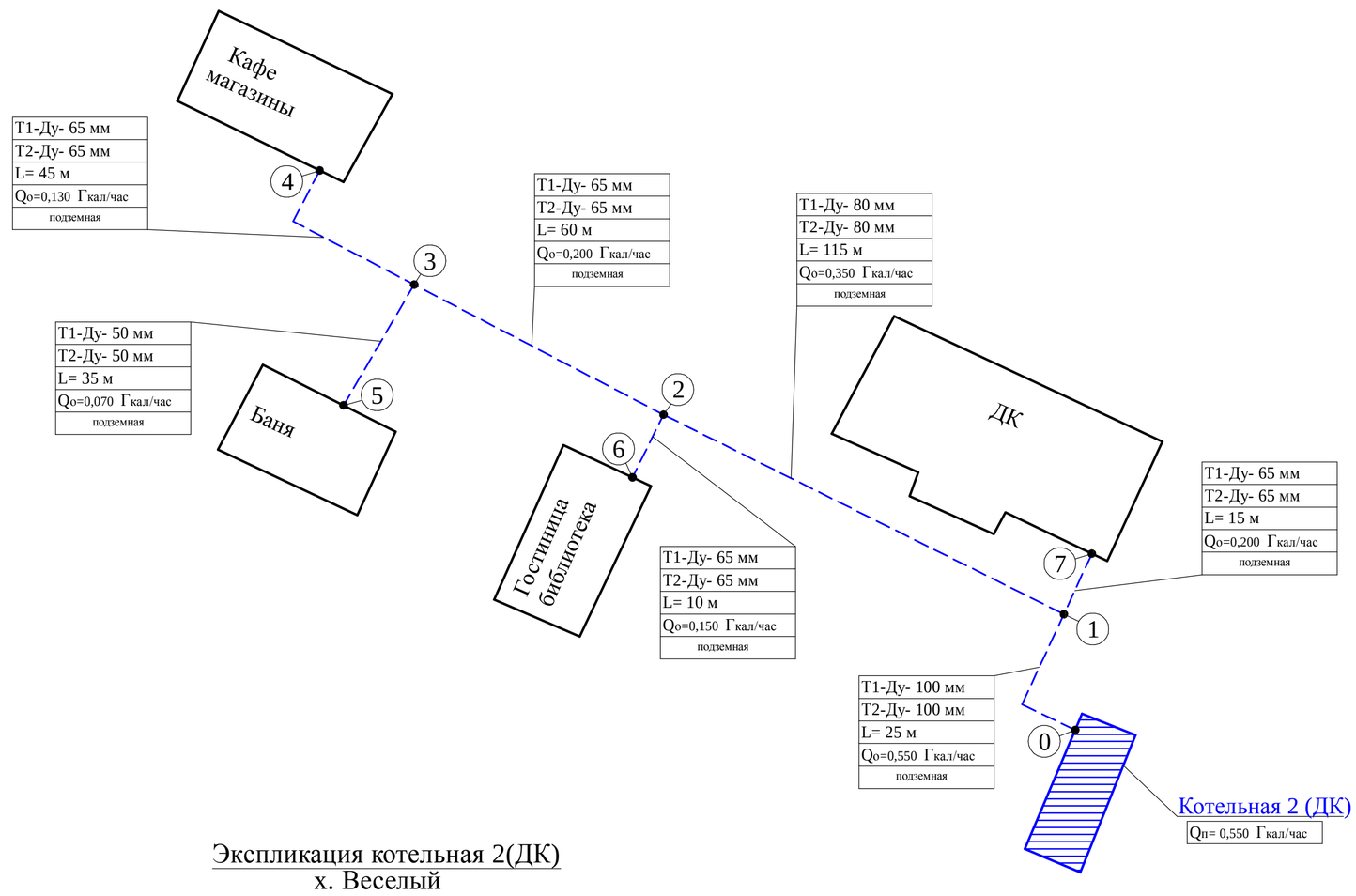

Экспликация котельная 2(ДК) х. Веселый

№ п/п	Наименование	Колич.	Этаж.	Примечание
1	2	3	4	5
14	Общественный центр в составе: магазины продовольственных и не продовольственных товаров, кафе, библиотека, баня, гостиница			Реконстр.

существующая тепловая сеть
проектируемая тепловая сеть
существующая надземная тепловая сеть
существующая подземная тепловая сеть

Изм.	Кол.	Лист	№ док.	Подпись	Дата
ГИП		Осадчая			11.12.
Вед. инж.		Киселева			
Исполн.		Киселёв			
Н.контр					

2012г

Муниципальный контракт №11-5-01-ПТС (МК №4 от 12.12.2011г.)

Программа комплексного развития коммунальной инфраструктуры МО "Успенский район" Краснодарского края. Схема теплоснабжения. Веселовское СП.

Наружные тепловые сети

Стадия	Лист	Листов
ТЭО	2	

Схема трубопроводов теплосети отопления и вентиляции котельной 2(ДК) х. Веселый. Существующее положение.

ООО "Проектный институт территориального планирования" г. Краснодар

Формат А3

Взам. инв. № | Подп. и дата | Инв. № подл.